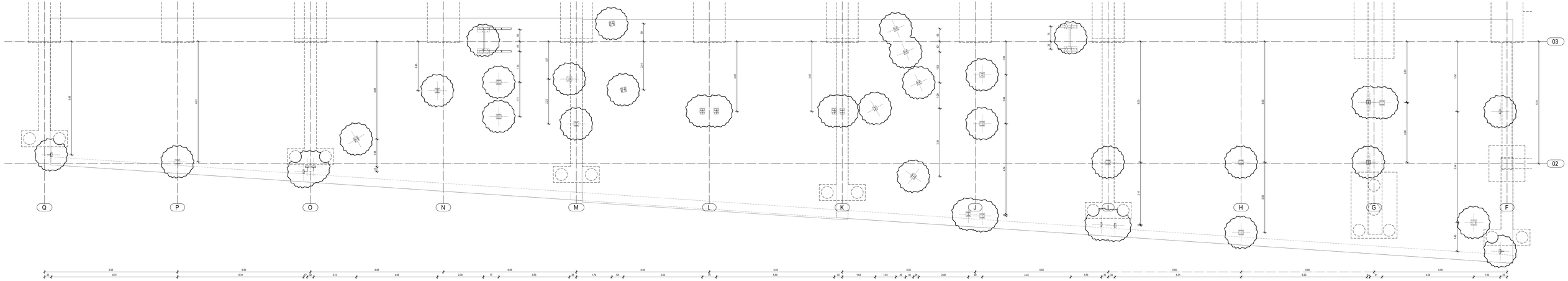

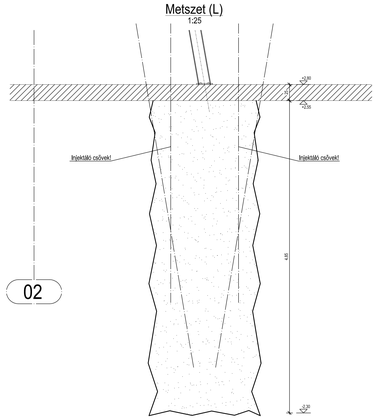

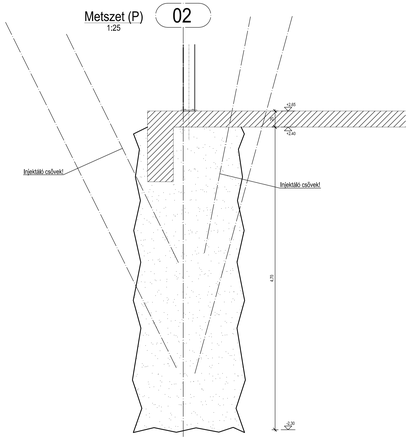

TALAJMECHANIKA

Talajmechanikai szakvélemény: Sztancsik László okl. építőmérnök
Teherhordó talaj: kavicsos homok
Talajfizikai paraméterek: *a rétegszelvények szerint*
a felső kavicsos homokrétegben az alapozási síkon:
hatékony belső súrlódási szög: φ=31°
hatékony kohézió: c'≈ 0,0 kN/m²
térfogatsúly: γn ≈1,90 - 2,00 t/m³
összenyomódási modulus: Em≈23,0 MN/m²

Alapozási sík: -2,30 m, de min. 10 cm-re a teherbíró talajban!
±0,00 mRel = 113,40 mBf.
Mértékadó talajvíz: -0,20 mRel = 113,20 mBf.

A talajvíz betonra helyeken enyhén agresszív (XA1).
Az alapozás során a műszaki leírásban és a talajmechanikai szakvéleményben leírtakat figyelembe kell venni!

Az ágyazat megerősítését, ill. alapozást a mélyebben fekvő, nagyobb teherbírású talajrétegig, az alapok teljes szélességében tömören levitt talajszilárdítással kell megoldani.

A stabilizálásra duzzadó cementhabarcsot kell alkalmazni, melynek összetétele portlandcement + cement stabilizáló + duzzasztó anyag. A munka elvégzéséhez a vert szonda a megbízhatóbb eljárás, mivel ez az eljárás nem bővíti ki a furatokat a lejuttatás folyamata alatt, a szonda palástja és a talaj közt megfelelő tapadás biztosított a nyomás felépítésére.

A szondákat a -2,30 m előírt mélység alá kell lejuttatni a szükség szerinti furattávolságban, és a szonda kiemelő segítségével folyamatosan emelni kell kifelé, míg az előírt területet teljes terjedelmében a nyomógép telíti kötőanyaggal.

A talajszilárdítás során ügyelni kell arra, hogy a szilárdított talajrétegek felülete érje el a szükséges kb. **2,0 m2**-t, s a szilárdított szakaszoknak a padló alatt teljesen tömörnek kell lennie.

Szigetelés és szigetelési csomópontok az építész terv szerint!
Méreteket a helyszínen ellenőrizni kell!
A gépészeti áttörések helye, mérete csak a statikussal történt egyeztetést követően a gépész tervek szerint!
A terv csak a műszaki leírással együtt érvényes!
Kitűzés építész tervek szerint!

SZÁMA	MELL.	VÁLTOZÁSI MODJA	DÁTUM	ALÁÍRÁS
Jelmagyarázat lásd terv!	Jelmagyarázat lásd terv!	Betonozás sorrendje lásd terv!	Szerkezeti terv lásd terv!	Szerkezeti terv lásd terv!

Megrendelő:

Geotechnical Kft.
2020 Dunaharaszti, Mikszáth Kálmán u. 4. 5.
Tel.: 06-20/9-411-411, info@tatgeo.hu
Web: www.tatgeotechnical.hu

Munka megnevezése:
Irkutsbánya
Budapest, MTK-dati bérlemény

Rajz megnevezése:
Alapozási terv

Lapméretek: 1:50 1:25
Tervfajta: Kiz. terv
Tervszám: 111/1/2017
Dátum: 2017.06.

Vezetőtervező: Kovács Attila Z. okl. építőmérnök, Tartószerkezeti tervező, 1064-07/2
Felelős tervező: Gyöngyösi Ferenc okl. tartószerkezeti szakmérnök, Tartószerkezeti tervező, 1064/2007
Tervező: Kovács Attila Z. okl. építőmérnök, Tartószerkezeti tervező, 1064-07/2
Szerkesztő: Kovács Attila okl. szaképítőmérnök

Rajzszám: S-1